1 PDF runterladen
2 Ausfüllen
3 Ins Formular hochladen

KRAUSE

Industrietreppe mit Plattform, fahrbar mit Auskragung

Datum: _____

Kundendaten

Firma: _____ Anfrage ☐ Kundenwunschtermin: _____

Ansprechpartner: _____ Angebot ☐ Kommission / CS Nr.: _____

Kundennummer: _____ Bestellung ☐ Stückzahl: _____

Technische Daten

Verwendung	Indoor (ID), Outdoor (OD), Heavy Duty (HD)		☐	
	Rutschhemmung Standard (R9) oder Heavy Duty (R12/R13)		☐	
Stufenbelag & Tiefe	Aluminium gerieft (Standard 175 mm bei 60° / 225 mm bei 45°)		☐	
	Stahl Gitterrost	Standard - 185 mm bei 60° - 240 mm bei 45°	☐	
	Stahl Lochblech		☐	
	Aluminium Gitterrost		☐	
	Aluminium Lochblech		☐	
Maße	Anzahl Stufen (inklusive Plattform)			Stk.
	Treppenwinkel (Standard 60° oder 45°)	α		°
	Senkrechte Höhe (Standhöhe Plattform)	A		mm
	Plattformlänge (Standard 700 mm)	L		mm
	Plattform/Stufenbreite (Standard 600 / 800 / 1000)	B		mm
	Gesamtbreite über alles			mm
	Ausladung	D		mm
	Stufentiefe	D		mm
	Auskragung links / rechts / stirnseitig			
	Länge der Auskragung	F		mm
	maximale Stufenbelastung (Standard 150 kg)			kg
	maximale Plattformbelastung (Standard 300 kg/m²)			kg/m²
	Gesamtbelastung Produkt			kg
Handlauf/ Geländer	Treppenhandlauf links		☐	steckbar
	Treppenhandlauf rechts		☐	steckbar
	Plattformgeländer links		☐	steckbar
	Plattformgeländer rechts		☐	steckbar
	Plattformgeländer stirnseitig		☐	steckbar
	Haken für Parkposition steckbares Plattformgeländer (steckbare Geländer können temporär an anderen feststehenden Geländerelementen über Haken befestigt werden)			
	Ausstiegsseite links / rechts / stirnseitig			
Fahrwerk	Fahrtraversenbreite Standard		☐	
	verkürzte Fahrtraversen inkl. Ballastierung (min.= Maß B+100mm)	C		mm
	Traverse mit ungebremsten Bockrollen (am Stützteil)		☐	
	Fahrtraversen & 4 Lenkrollen Ø160mm (Gesamthöhe Traverse 280mm)	G	☐	
	ComfortStop, Zentralbremsung über 1 Fußpedal		☐	
	Zentralbremsung über 1 Handhebel		☐	
Zubehör	Stufenmarkierungen		☐	
	Sicherungsschranke		☐	
	Sicherungskette		☐	
	Pendeltür		☐	
	Abnehmbare Werkzeugablage		☐	
	Rutschhemmender Handlauf		☐	
	Rammschutzleiste		☐	
Technische Bestätigung	keine erforderlich		☐	
	Konformitäts- Herstellererklärung		☐	
	Zertifikate eines unabhänigigen Prüfinstituts*		☐	
	statische Berechnung der Konstruktion*		☐	
	Sonstiges:		☐	

Information

Robuste Leichtbau-Konstruktion für individuelle Lösungen in Anlehnung an die DIN EN ISO 14122, aus korrosions- und witterungsbeständigem Aluminium-Strangpressprofil mit hoher Festigkeit und multifunktionalen Schraubkanälen.

Der Austausch von Bauteilen sowie flexible Anpassungsarbeiten sind durch das Baukastensystem jederzeit realisierbar.

Auf Anfrage sind Sonderwinkel, -breiten und -höhen ebenso möglich wie eine individuelle Farbgebung der Bauteile. Die Lieferung erfolgt in werksseitig vormontierten Baugruppen (Treppen / Geländer)

Hinweis:
Basis für die Auswahl des Schraubenüberstandes ist die DIN 78 . Überstehende Schrauben werden durch schwarze KS-Abdeckstopfen abgedeckt.

* = Kostenpflichtige Zusatzleistungen

Sonstiges

Prinzipskizze

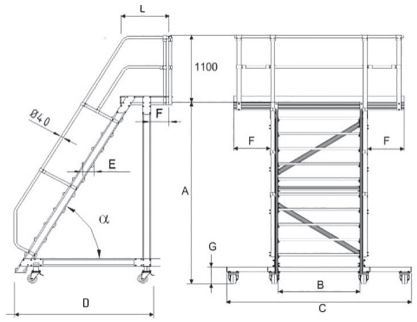

Zusätzliche Knieleiste bei Treppenwinkel 45°