KRAUSE

# Steig- und GerüstSysteme

# Sonderlösungen
## für die Abfallentsorgung

www.krause-systems.de

QUALITY Since 1900

Als Spezialist für Steig- und Gerüsttechnik produziert das KRAUSE-Werk seit über 100 Jahren Leitern, Tritte und Gerüste. Mit mehr als 75 Modellen in dieser Produktkategorie bietet KRAUSE das breiteste Sortiment am Markt. Der Markenname „KRAUSE“ steht für Tradition, Innovation und Sicherheit.

# Entsorgen leicht gemacht:
## Sicher mit den Sonderlösungen von KRAUSE!

### Keine Kompromisse in Bezug auf Sicherheit und Wirtschaftlichkeit

Haben Sie ein Zugangsproblem? Individuelle und praxisnahe Sonderlösungen bei besonders komplexen Kundenanforderungen sind unsere Spezialität.

Insbesondere für den Bereich „Entsorgung“ bieten wir exklusive Vorteile:

+ **Sie müssen große und sperrige Güter entsorgen?**
  Nur durch die tiefen Stufen und eine große Arbeitsfläche haben Sie einen sicheren Zugang und bequemen Stand mit genügend Freiheit für die Arbeit.
+ **Sie haben einen rutschigen Untergrund oder müssen auch bei Eis und Schnee sicher nach oben?**
  Je nach Einsatzort sind verschiedene Stufenmaterialien wählbar.
+ **Sie möchten an verschiedenen Orten arbeiten?**
  Durch Rollen sind unsere Produkte flexibel einsetzbar und schnell verfahrbar.
+ **Sie wollen ein oder mehrere Systemteile farbig hervorheben?** Jedes Teil kann nach Ihren Vorgaben beschichtet werden.

Dank unserer hausinternen Planung, Konstruktion und Montage führen wir auch größere Projekte schnell und effizient durch.
Eine Auswahl bisheriger Projekte finden Sie auf den folgenden Seiten.

### Unser Standard als Grundlage für effiziente Sonderlösungen

Viele der in den Sonderlösungen genutzten Komponenten stammen aus unserer Serienproduktion.
Nach Möglichkeit nutzen wir diese, um Ihre Sonderlösung zu realisieren. Dies reduziert Kosten und ermöglicht bei Bedarf eine einfache Erweiterung oder den schnellen Austausch der Bauteile.

## Sicherheit und Komfort in Serie – MontageTritte und PodestLeitern

Nicht jedes Steigproblem benötigt eine Sonderlösung. Auch in unserem Standardbereich finden Sie Produkte, die Sie im Arbeitsalltag sicher und bequem nutzen können.

Auf Seite 10 bieten wir Ihnen eine Übersicht über einige Standardprodukte. Weitere, speziell für Ihre Branche geeignete Produkte finden Sie in unserem Gesamtkatalog oder online unter www.krause-systems.de/entsorgung

# Mobiler Montagetritt
## aus Aluminium-Profilen als Sonderlösung

Ein leichter Aluminiumtritt, der schnell eingesetzt werden kann. Das breite Podest mit rutschsicherem Gitterrost sorgt für einen sicheren Stand. Die verbreiterten Fußplatten sorgen für eine optimale Lastverteilung und können am Untergrund befestigt werden.

**INDIVIDUALISIERBAR**
NACH KUNDENWUNSCH

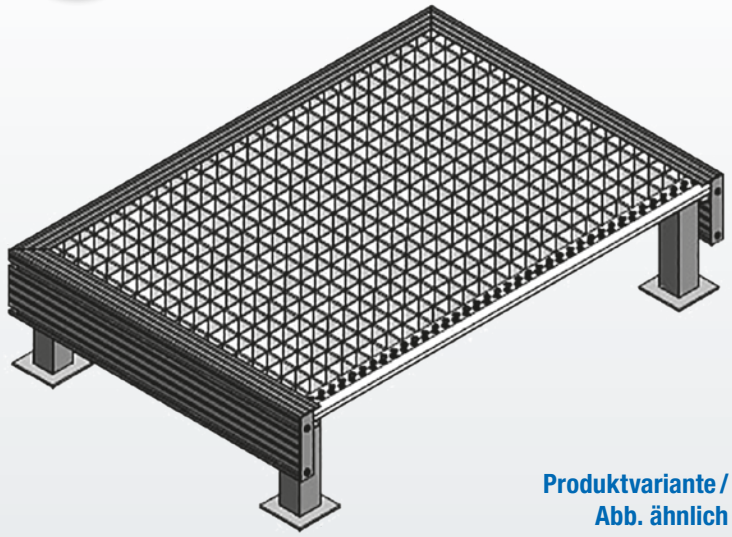

**Produktvariante / Abb. ähnlich**

**Art.-No.: CS140960**

| Technische Daten der oben abgebildeten Ausführung (Art.-No.: CS140960) | |
|---|---|
| Gesamtbelastung der Konstruktion | 300 kg |
| Senkrechte Höhe (Standhöhe Plattform) | 250 mm |
| Plattformgröße (B x L) | 1000 x 1060 mm |
| Plattformbelag | Stahl-Gitterrost |
| **Besonderheit** | **Komplett verschweißt** |

Weitere Infos, Skizzen und Anfrageformular:
**www.krause-systems.de/entsorgung**
**HOTLINE 06631-795-147**

# **Plattformtreppe,** stationär als Sonderlösung

STATIONÄR

Die stationäre Plattformtreppe hat ein umlaufendes Geländer und bietet Sicherheit und Komfort. Unter den Plattformen befinden sich Stützkreuze. Der Plattform- und Stufenbelag ist aus hochwertigem Stahl-Gitterrost gefertigt.

**INDIVIDUALISIERBAR**
NACH KUNDENWUNSCH

**Produktvariante / Abb. ähnlich**

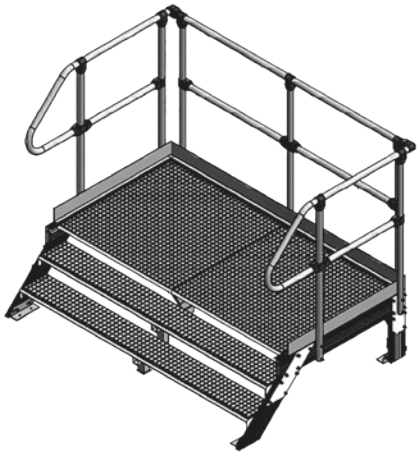

**Art.-No.: CS140832**

| Technische Daten der oben abgebildeten Ausführung (Art.-No.: CS140832) | |
|---|---|
| Gesamtbelastung der Konstruktion | 300 kg |
| Max. Stufenbelastung | 150 kg |
| Senkrechte Höhe (Standhöhe Plattform) | 500 mm |
| Plattformgröße (B x L) | 2060 x 1060 mm |
| Stufengröße (B x T) | 2000 x 240 mm |
| Plattform- & Stufenbelag | Stahl-Gitterrost feuerverzinkt |
| Stufenanzahl (inklusive Plattform) | 3 Stück |
| Treppenwinkel | 45° |
| Geländer | Dreiseitiges Geländer mit Handlauf und Knieleiste |
| Befestigung | Bodenbefestigungswinkel unten |
| **Besonderheit** | **Kann für sich stehen oder am Boden befestigt werden** |

Weitere Infos, Skizzen und Anfrageformular:
**www.krause-systems.de/entsorgung**
**HOTLINE 06631-795-147**

# **Plattformtreppe,** fahrbar
## aus Aluminium als Sonderlösung

FAHRBAR

Die fahrbare Plattformtreppe dient als stabile Arbeits- und Zugangsplattform. Als Aluminium-Leichtbau-Konstruktion ist sie gleichermaßen stabil und mobil. Die Plattform-Treppe ist fahrbar und kann so leicht an unterschiedlichen Orten eingesetzt werden.

**INDIVIDUALISIERBAR**
NACH KUNDENWUNSCH

**Produktvariante / Abb. ähnlich**

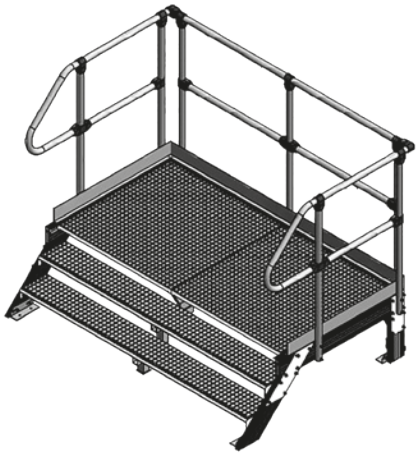

**Art.-No.: CS141895**

| Technische Daten der oben abgebildeten Ausführung (Art.-No.: CS141895) | |
|---|---|
| Gesamtbelastung der Konstruktion | 300 kg |
| Max. Stufenbelastung | 150 kg |
| Senkrechte Höhe (Standhöhe Plattform) | 600 mm |
| Plattformgröße (B x L) | 1260 x 1155 mm |
| Plattform- & Stufenbelag | Alu gerieft |
| Stufenanzahl (inklusive Plattform) | 3 Stück |
| Treppenwinkel | 45° |
| Geländer | Dreiteiliges Geländer mit Handlauf, Knie- und Fußleiste |
| Fahrwerk | 4 Lenkrollen mit Totalstopp |
| **Besonderheit** | **Durch Lenkrollen sehr leicht verfahrbar** |

Weitere Infos, Skizzen und Anfrageformular:
**www.krause-systems.de/entsorgung**
**HOTLINE 06631-795-147**

# **Plattformtreppe,** stationär
## beidseitig begehbar als Sonderlösung

STATIONÄR

Stationäre Plattform aus korrosions- und witterungsbeständigem Aluminium-Strangpressprofil mit hoher Festigkeit und multifunktionalen Schraubkanälen. Der Austausch von Bauteilen oder flexible Anpassungen sind durch unser Baukastensystem jederzeit realisierbar.
Auf Anfrage sind Sonderwinkel, -breiten und -höhen ebenso möglich wie eine individuelle Farbgebung der Bauteile.

**INDIVIDUALISIERBAR**
NACH KUNDENWUNSCH

**Produktvariante / Abb. ähnlich**

**Art.-No.: CS141703**

| Technische Daten der oben abgebildeten Ausführung (Art.-No.: CS141703) | |
|---|---|
| Gesamtbelastung der Konstruktion | 300 kg |
| Max. Stufenbelastung | 150 kg |
| Senkrechte Höhe (Standhöhe Plattform) | 1240 mm |
| Plattformgröße (B x L) | 860 x 1925 mm |
| Stufengröße (B x T) | 800 x 225 mm |
| Plattform- & Stufenbelag | Alu gerieft |
| Stufenanzahl (inklusive Plattform) | 2 x 6 Stück |
| Treppenwinkel | 45° |
| Geländer | Einseitiges Geländer mit Handlauf, Knie- und Fußleiste |
| Befestigung | Bodenbefestigungswinkel unten |

Weitere Infos, Skizzen und Anfrageformular:
**www.krause-systems.de/entsorgung**
**HOTLINE 06631-795-147**

# **Plattformtreppe,** fahrbar
## einseitig begehbar als Sonderlösung

FAHRBAR

Fahrbare Plattformtreppe aus korrosions- und witterungsbeständigem Aluminium-Strangpressprofil mit hoher Festigkeit und multifunktionalen Schraubkanälen. Der Austausch von Bauteilen sowie flexible Anpassung sind durch unser Baukastensystem auch bei diesem Produkt jederzeit möglich. Auf Anfrage sind Sonderwinkel, -breiten und -höhen ebenso möglich wie eine individuelle Farbgebung der Bauteile.

**INDIVIDUALISIERBAR**
NACH KUNDENWUNSCH

**Produktvariante / Abb. ähnlich**

**Art.-No.: CS140833**

| Technische Daten der oben abgebildeten Ausführung (Art.-No.: CS140833) | |
|---|---|
| Gesamtbelastung der Konstruktion | 300 kg |
| Max. Stufenbelastung | 150 kg |
| Senkrechte Höhe (Standhöhe Plattform) | 1400 mm |
| Plattformgröße (B x L) | 1260 x 2730 mm |
| Stufengröße (B x T) | 1200 x 240 mm |
| Plattform- & Stufenbelag | Stahl-Gitterrost, feuerverzinkt |
| Stufenanzahl (inklusive Plattform) | 7 Stück |
| Treppenwinkel | 45° |
| Geländer | Dreiseitiges Geländer mit Handlauf, Knie- und Fußleiste |
| Fahrtraversen | 2 Stück 1300 mm breit, die hintere Traverse unter dem Stützteil mit 2 Stück gebremsten Lenkrollen Ø 160 mm |
| **Besonderheit** | **Kugelschale am Steigteil für kundeneigene Hebelroller mit Kugelkopf Ø 47 mm** |

Weitere Infos, Skizzen und Anfrageformular:
**www.krause-systems.de/entsorgung**
**HOTLINE 06631-795-147**

# **Plattformtreppe,** fahrbar
## einseitig begehbar als Sonderlösung

FAHRBAR

Die fahrbare Plattformtreppe bietet die gleichen Leistungsmerkmale wie Art.-No. CS140833, verfügt jedoch über vier integrierte Rollen.

**INDIVIDUALISIERBAR**
NACH KUNDENWUNSCH

**Produktvariante / Abb. ähnlich**

**Art.-No.: CS141896**

| Technische Daten der oben abgebildeten Ausführung (Art.-No.: CS141896) | |
|---|---|
| Gesamtbelastung der Konstruktion | 300 kg |
| Max. Stufenbelastung | 150 kg |
| Senkrechte Höhe (Standhöhe Plattform) | 2250 mm |
| Plattformgröße (B x L) | 800 x 700 mm |
| Stufengröße (B x T) | 800 x 240 mm |
| Plattform- & Stufenbelag | Stahl-Gitterrost, verzinkt |
| Stufenanzahl (inklusive Plattform) | 11 Stück |
| Treppenwinkel | 45° |
| Geländer | Dreiseitiges Geländer mit Handlauf, Knie- und Fußleiste |
| Fahrtraversen | 2 Stück 1600 mm breit mit je 2 Stück gebremsten Lenkrollen Ø 160 mm |

Weitere Infos, Skizzen und Anfrageformular:
**www.krause-systems.de/entsorgung**
**HOTLINE 06631-795-147**

Standardlösungen

# Sicherheit und Komfort
## MontageTritte und PodestLeitern in Serie

Nicht jedes Steigproblem benötigt eine Sonderlösung. Auch in unserem Standardbereich finden Sie Produkte, die Sie im Arbeitsalltag sicher und bequem nutzen können.

Nachfolgend eine Übersicht über einige Standardprodukte – weitere, speziell für Ihre Branche geeignete Produkte finden Sie in unserem Gesamtkatalog oder online unter **www.krause-systems.de/entsorgung**

### PodestLeitern

### MontageTritte

**Umfangreiche Varianten finden Sie in dem neuen Gesamtkatalog oder unter www.krause-systems.de/entsorgung**

# Kontaktformular

Kontaktformular

Wir bitten um ein Angebot für Art.-No. _____

☐ ein Angebot gemäß beigefügter Prinzipskizze, welche ich von der Homepage runtergeladen habe.
**krause-systems.de/entsorgung**

☐ einen Außendienstbesuch
Stimmen Sie einen Termin ab: Tel: _____ E-Mail: _____

☐ eine Kontaktaufnahme Name: _____

☐ Zusendung des Gesamtkatalogs inkl. Prospekt „Sonderlösungen mit System“

Anschrift: _____ Stempel:

_____

_____

_____

_____

☐ ein Angebot für meine eigene Skizze/Beschreibung

Per Fax an: **06631 / 795 - 149** oder per E-Mail an: **entsorgung@krause-systems.de**

# Steig- und GerüstSysteme


**KRAUSE-Werk GmbH & Co. KG**
Am Kreuzweg 3
D-36304 Alsfeld
Tel.: +49 (0) 66 31 / 7 95-0
Fax: +49 (0) 66 31 / 7 95-139
E-Mail: info@krause-systems.de

**KRAUSE-Systems AG**
Chrümble 9
CH-5623 Boswil
Tel.: +41 (0)56 666 90 50
Fax: +41 (0)56 666 90 51
E-Mail: info@krause-systems.ch

**KRAUSE Kft.**
H-2030 Érd
Tolmács u. 7.
Tel.: +36 (06) 23 / 521 130
Fax: +36 (06) 23 / 365 109
E-Mail: info@krause-systems.hu

**KRAUSE Sp. z o. o.**
ul. Stalowa 10
PL - 58- 100 Świdnica
Tel.: +48 74 / 851-88-00
Fax: +48 74 / 851-88-22
E-Mail: info@krause-systems.pl

**ООО КРАУЗЕ-СИСТЕМС**
RU-129090 Москва
ул. Гиляровского 4, стр. 5, офис 204
тел.: +7 (495) 640 46 56
факс: +7 (495) 640 46 56
E-Mail: info@krause-systems.ru

**ТОО „КРАУЗЕ-СИСТЕМС“**
KZ-010000, г. Нур-Султан
шоссе Коргалжын 19,
БЦ „Korgalzhyn",офис 305 Б
Тел +7 (7172) 57 67 98
E-Mail: info@krause-systems.com.kz


Besuchen Sie uns im Internet:
**www.krause-systems.de**


**590009** © 2020 by KRAUSE-Werk D-36304 Alsfeld.
Technische Änderungen, Irrtümer und Druckfehler vorbehalten. Alle im gesamten Prospekt abgebildeten Zubehörteile und Arbeitsmittel sind nicht im Lieferumfang enthalten!